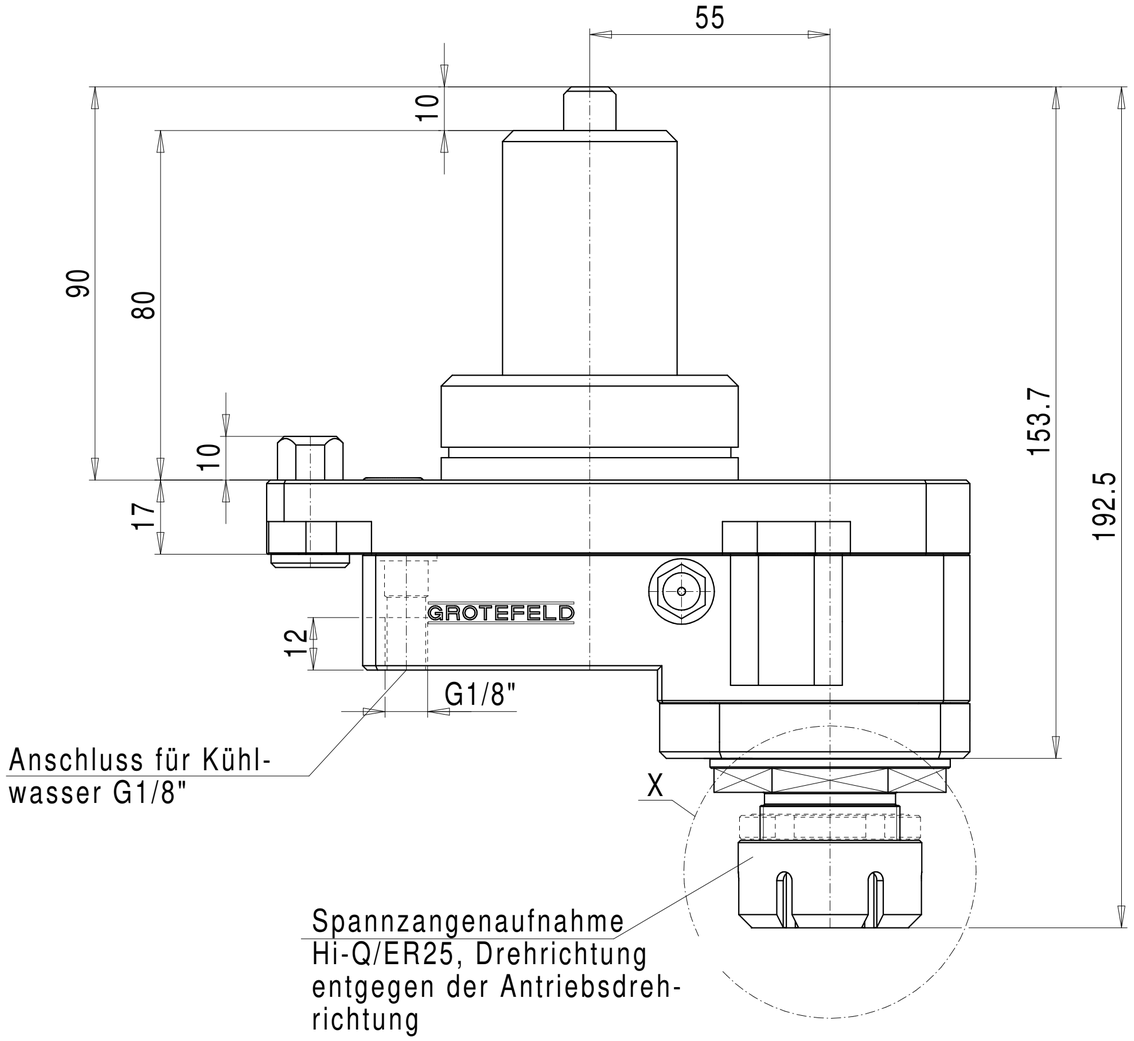

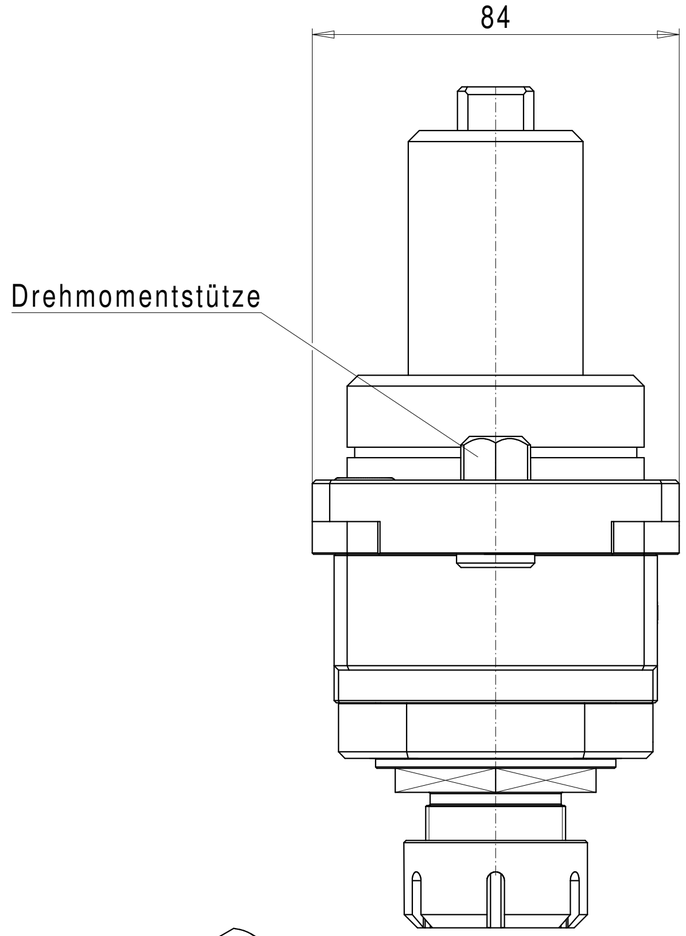

Einzelheit X
Spannzangenaufnahme Hi-Q/ER25

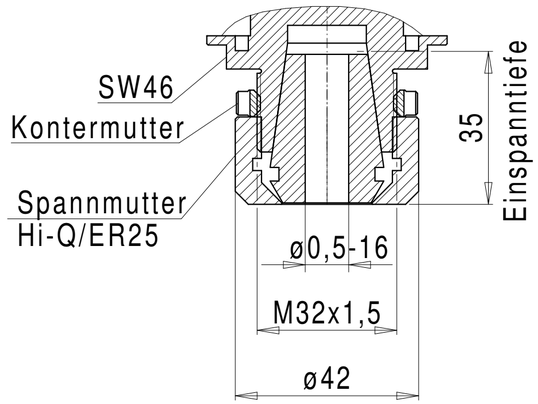

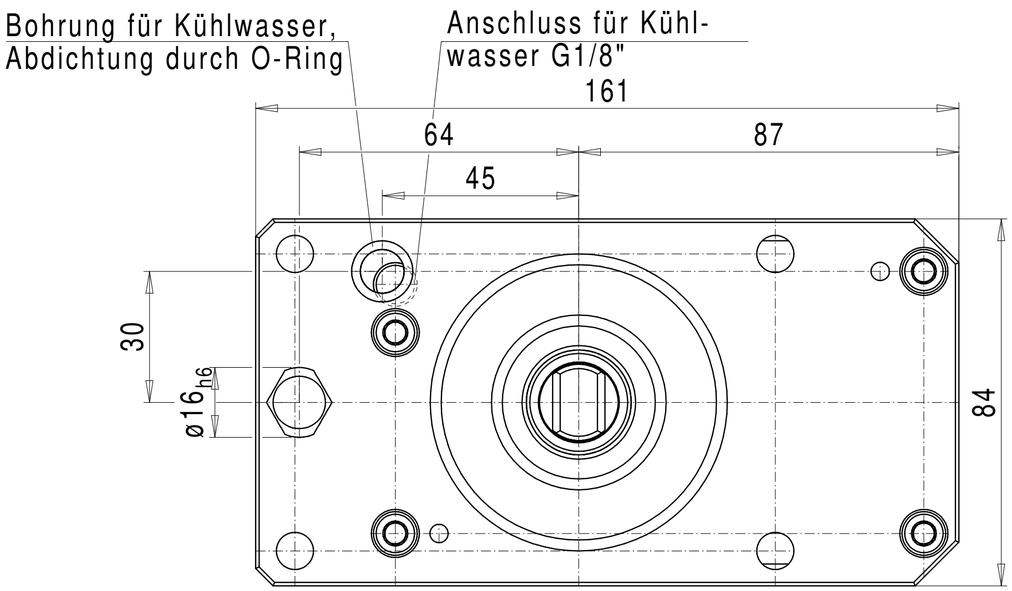

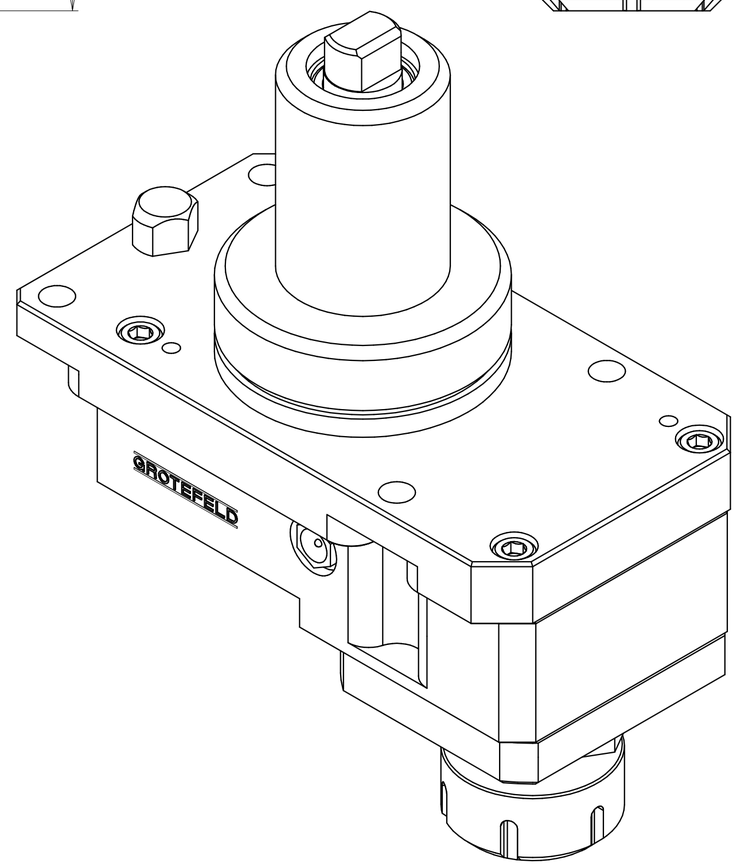

Technische Daten:

Antriebsdrehrichtung: RECHTS/LINKS

Drehzahlübersetzung: i=1:1,15 - Rädertrieb

	Dauerbetrieb
max. Antriebsdrehzahl	6.000 1/min
max. Spindeldrehzahl:	6.900 1/min

Antriebsleistung: max. 3,0kW

Werkzeugaufnahmen: Hi-Q/ER25

Drehrichtung der Werkzeugaufnahme:
entgegen der Antriebsdrehrichtung

Gewicht: ca. 5,4kg